DRUTEX
WINDOWS DOORS SHUTTERS GATES

TAMIZ | VOLET BATTANT EN ALUMINIUM

Les volets extérieurs en aluminium allient fonctionnalité moderne et esthétique intemporelle. Ils constituent une protection efficace contre l'ensoleillement excessif et la surchauffe des pièces, tout en permettant de réguler la quantité de lumière entrante et de préserver l'intimité. Grâce aux nombreuses possibilités de finition, ils s'intègrent parfaitement à l'architecture du bâtiment, soulignent son style et confèrent à la façade un caractère unique.

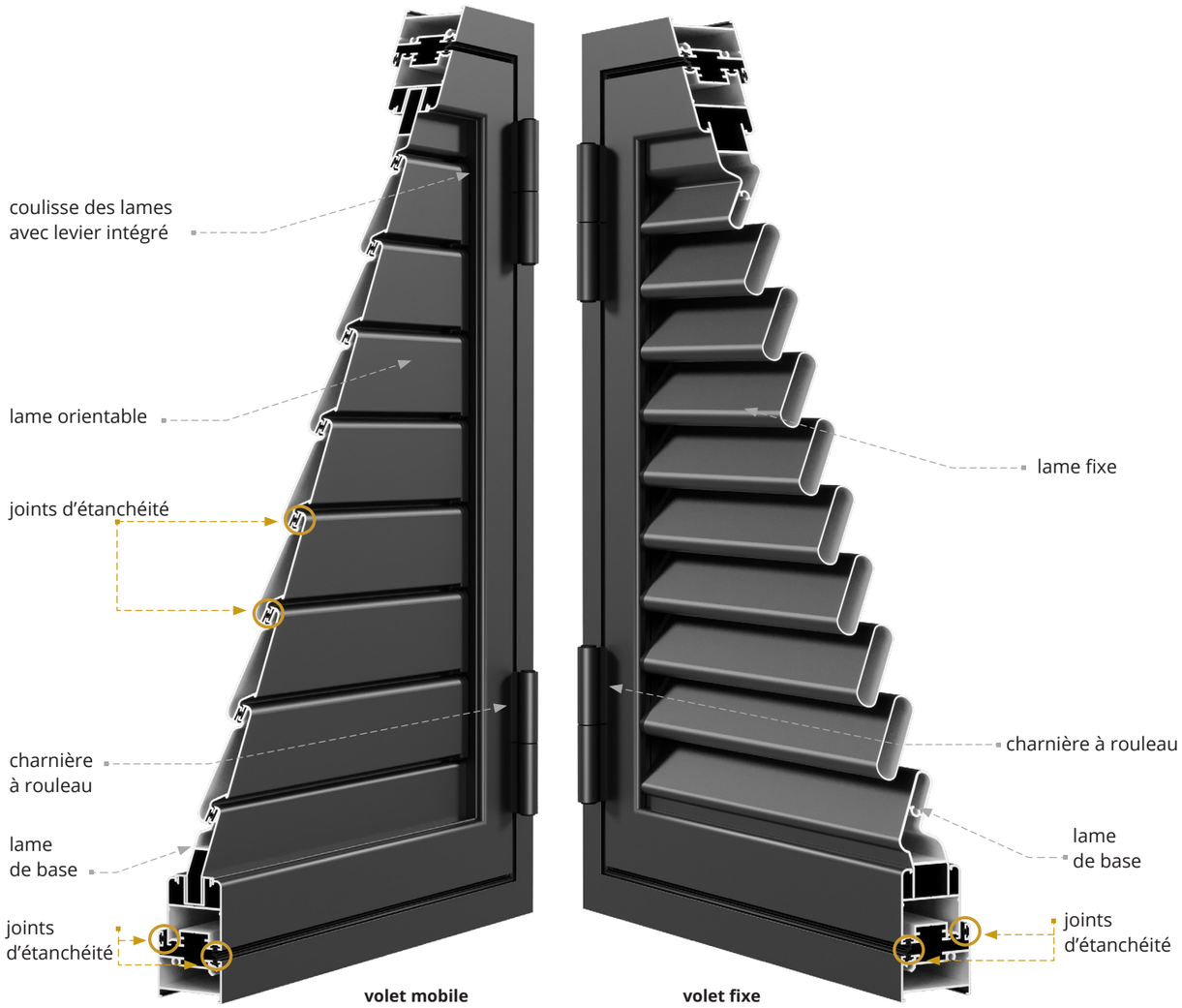

volet mobile **volet fixe**

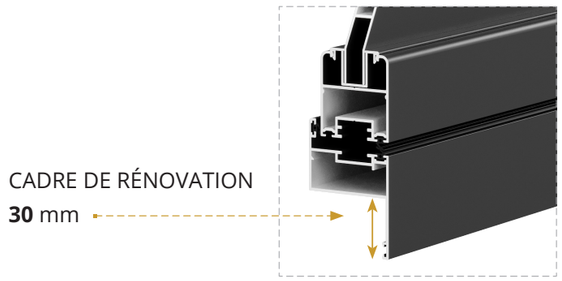

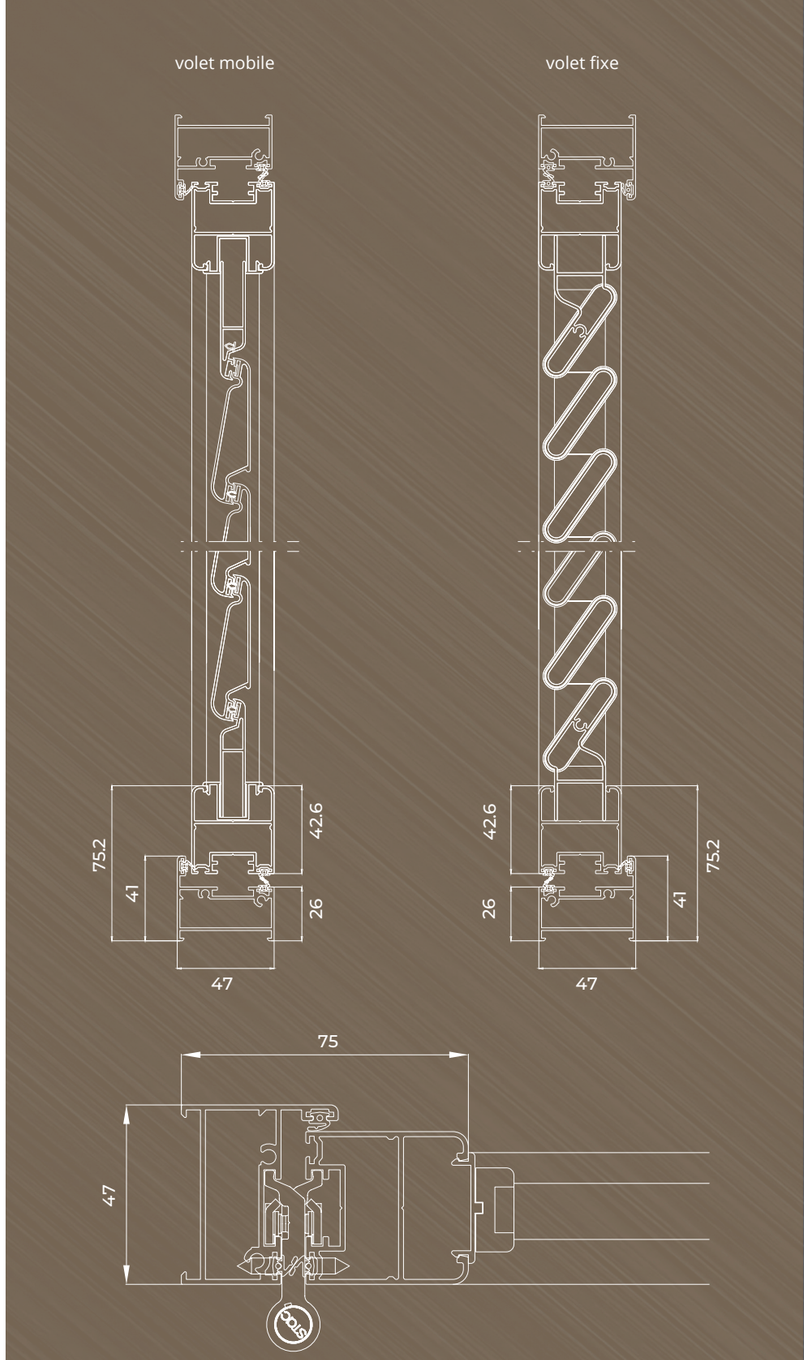

- large gamme de couleurs ral
- profondeur de construction 47 mm
- profondeur du vantail 40 mm
- profilé en aluminium extrudé robuste
- deux types de cadres : standard et rénovation
- deux types de lames : fixes et orientables avec commande intégrée
- volets montés sur des charnières à rouleau
- fermeture par poignée, également disponible en option avec serrure à clé
- possibilité d'ajouter un dispositif anti-claquement
- traverse obligatoire à partir de 1950 mm en cas d'utilisation de lames orientables lame orientable
- possibilité d'ajouter des traverses supplémentaires

TAMIZ

BATTANT
type

angle d'ouverture des lames

35° | **0°- 90°**

fixe / orientable

47
profondeur de construction
/ mm /

1500
largeur maximale du volet
/ mm /

2500
hauteur maximale du volet
/ mm /

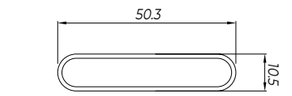

fixe

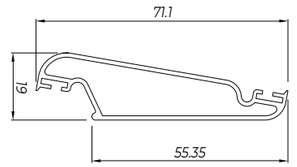

orientable

lames

23.11.2026